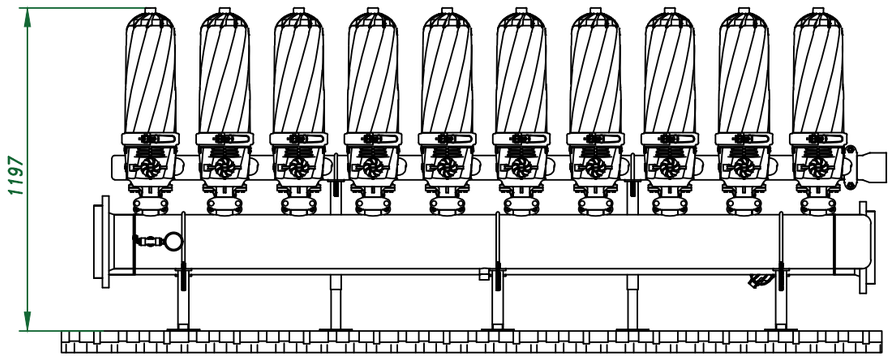

Вид спереди

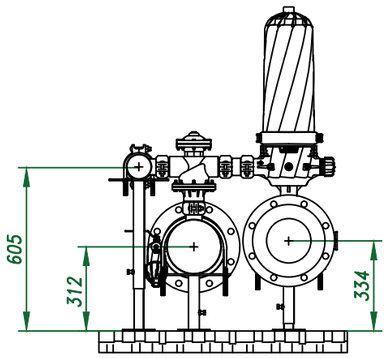

Вид слева

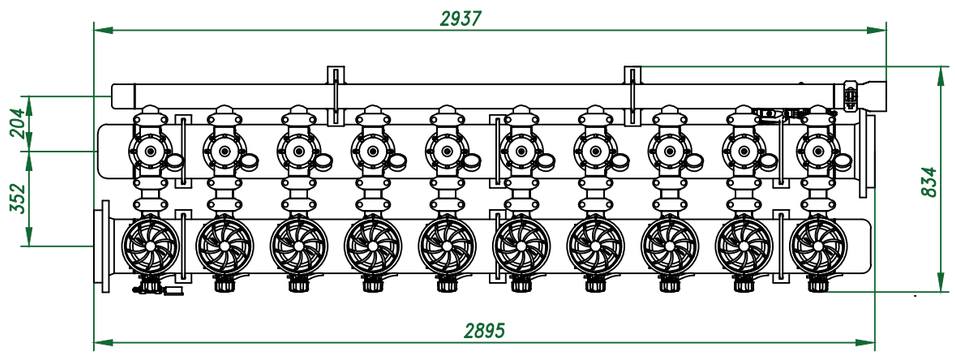

Вид сверху

Изометрия

Изм.	Лист	N документа	Подп.	Дата	Автоматический дисковый фильтр Azud Helix 210HF/8FX		
					Виды, изометрия	Лит.	Лист	Листов
						ООО "Гидра Фильтр"	

Формат А3